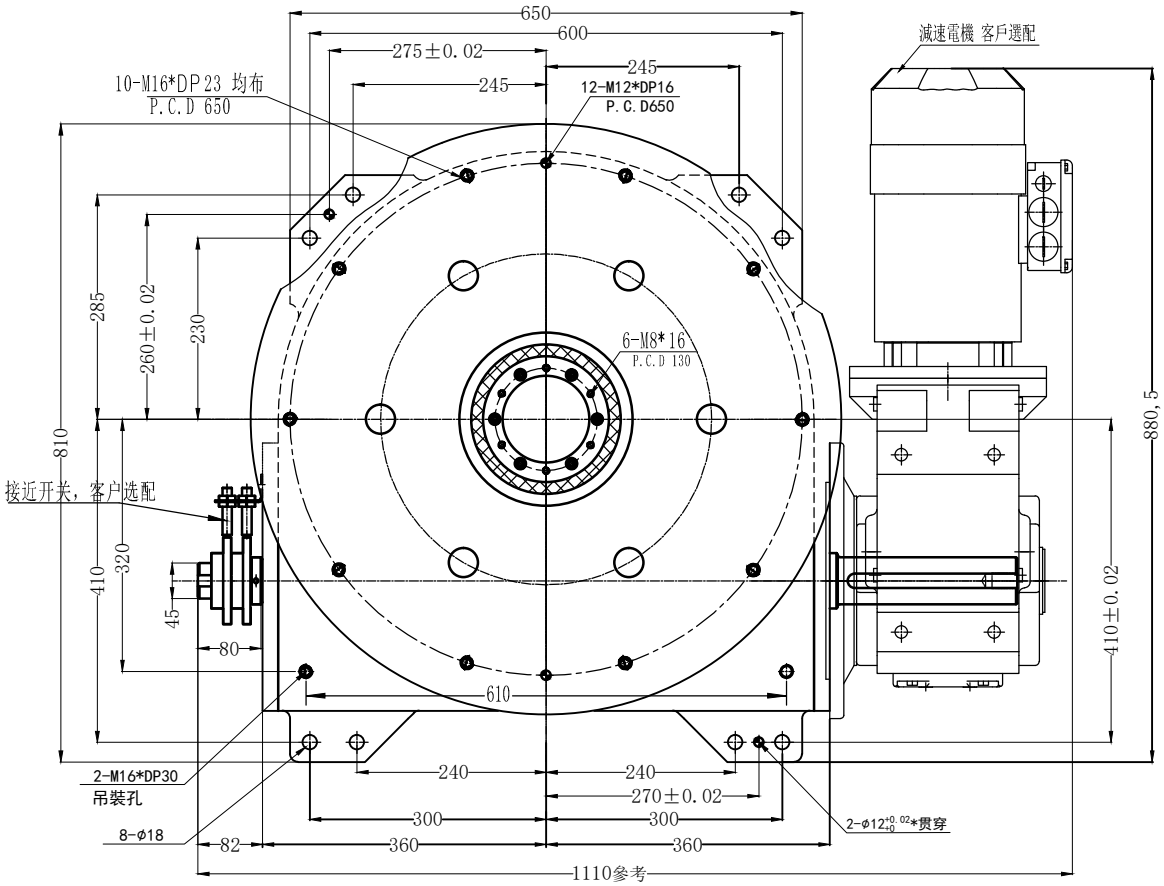

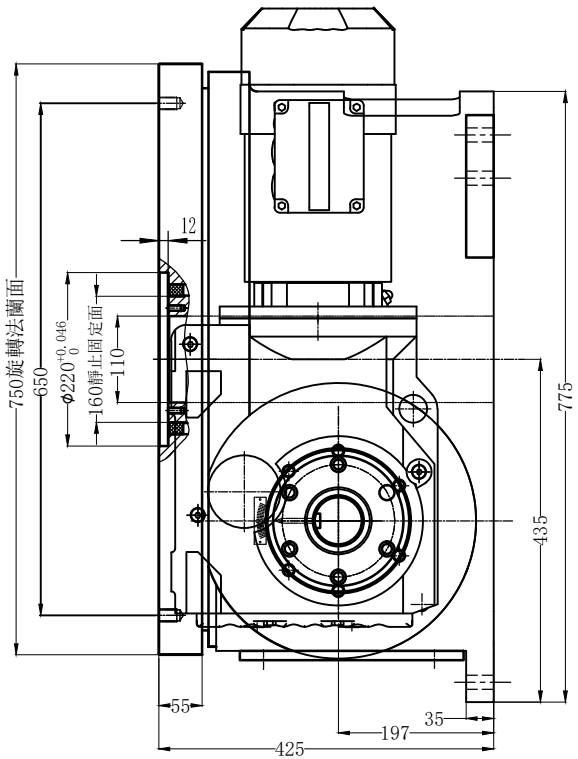

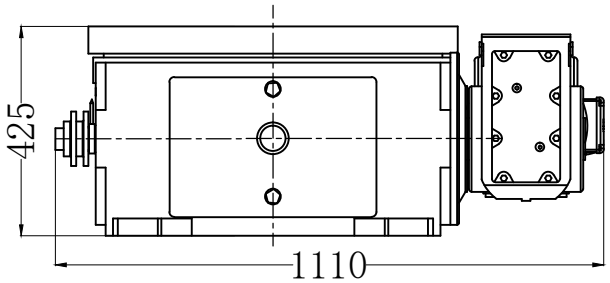

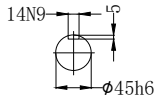

入力軸

昆山嘉騰自動化科技有限公司
Kunshan Jaten Automation Technology Co., Ltd.
地址：蘇州昆山市周市鎮順昶路60號
網址：www.jatendex.com 電話：0512-5527 0879

型號

750DWZ

項目	符號	單位	數值	項目	符號	單位	數值	項目	單位	數值
出力軸容許徑向負	C1	kgf	5100	入力軸最大彎曲力矩	C4	kgf	4100	定位分割精度	sec.	≤30
出力軸容許軸向負	C2	kgf	3672	入力軸最大扭矩	C5	kgf-m	1230	重量	kg	720
入力軸容許徑向負荷	C3	kgf	3180	入力軸的CD²(注1)	C6	kgf-m²	4.78			

注1：入力軸的CD²是在停留範圍內的數值

注2：C1至C5數值是達到安全係數=2時的數值

一般尺寸公差

50 ??	±0.05
51-100	±0.07
101-200	±0.10
201-500	±0.20
501-1000	±0.25