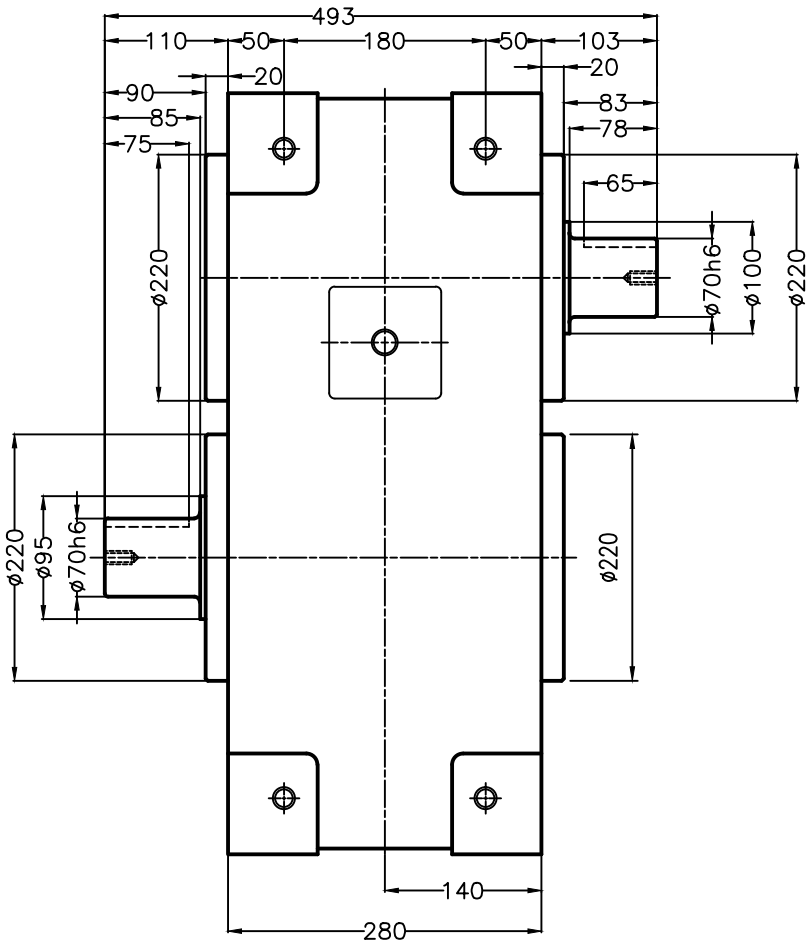

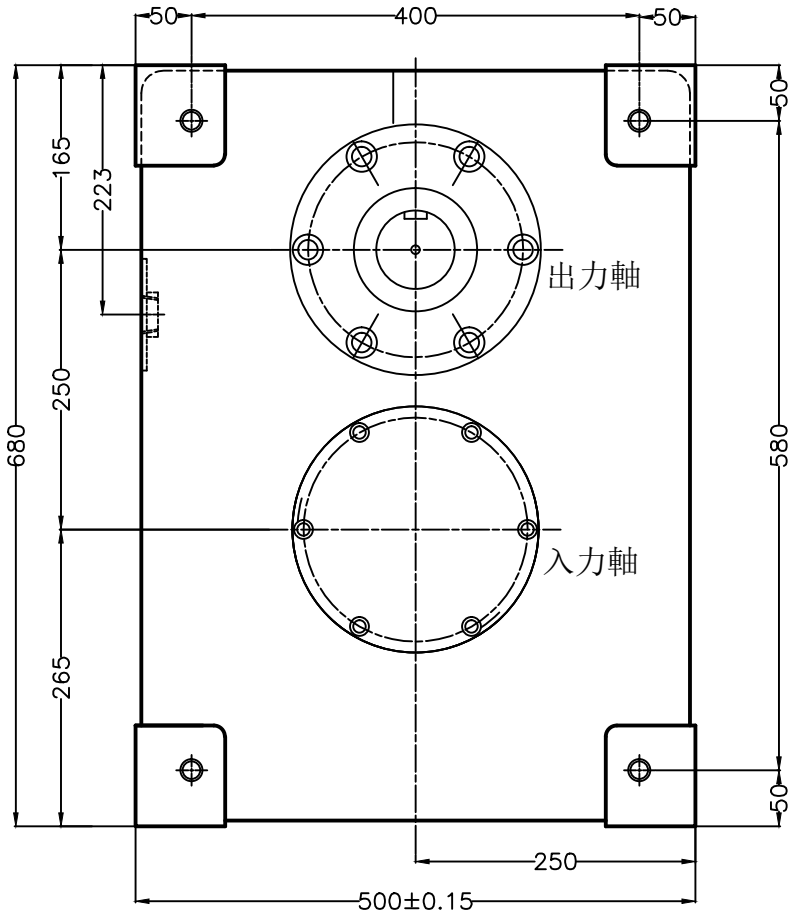

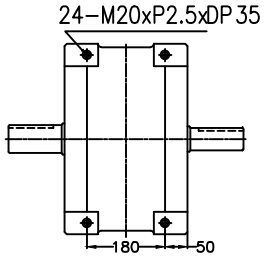

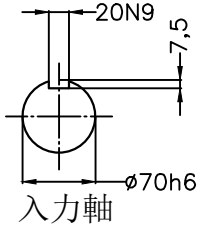

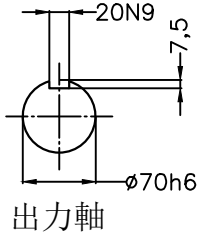

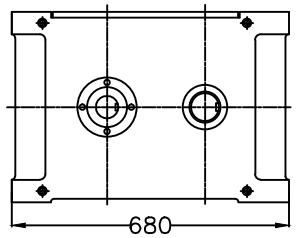

昆山嘉騰自動化科技有限公司
Kunshan Jaten Automation Technology Co., Ltd.
地址：蘇州昆山市周市鎮順昶路60號
網址：www.jatendex.com 電話：0512-5527 0879

型號

PU250

項目	符號	單位	數值	項目	符號	單位	數值	項目	單位	數值
出力軸容許軸向負荷	P1	kgf	1550	入力軸容許徑向負荷	P5	kgf	2400	2DWELL的分割精度	sec.	±120
出力軸容許徑向負荷	P2	kgf	1560	入力軸容許扭力	P6	kgf-m	500	重覆定位精度	sec.	60
出力軸的旋轉剛性	K1	kgf-m/rad	$5.37*10^4$	入力軸的旋轉剛性	K2	kgf-m/rad	$5.37*10^4$	重量	kg	390
入力軸容許軸向應力	P4	kgf	1550	1DWELL的分割精度		sec.	±60			

一般尺寸公差

50 以下	±0.05
51-100	±0.07
101-200	±0.10
201-500	±0.20
501-1000	±0.25