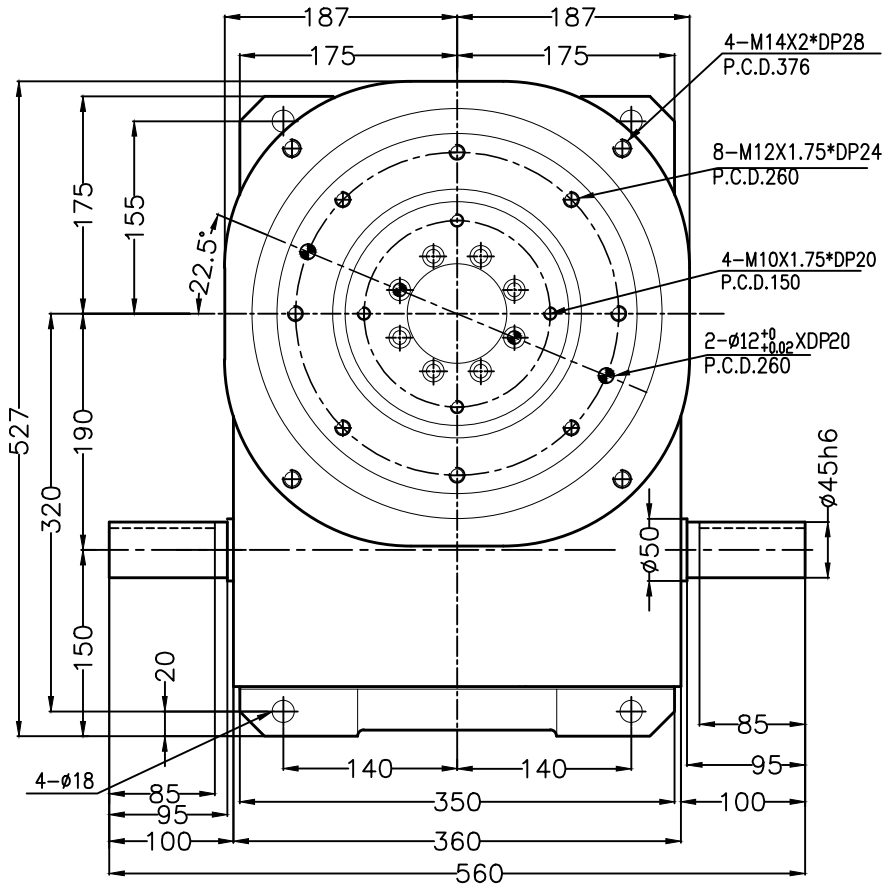

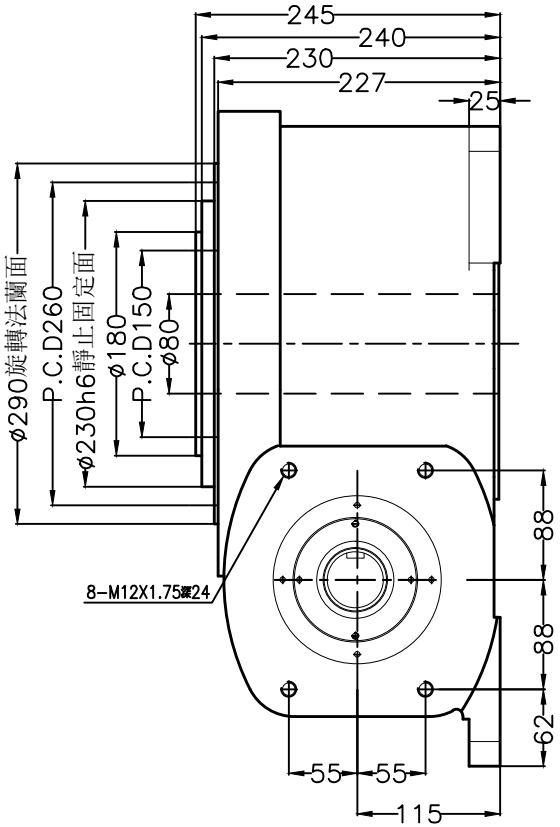

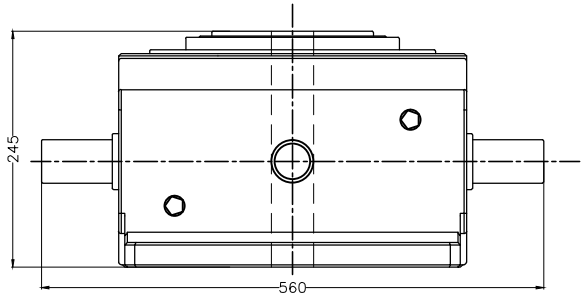

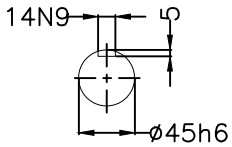

入力轴

昆山嘉騰自動化科技有限公司
Kunshan Jaten Automation Technology Co., Ltd.
地址：蘇州昆山市周市鎮順昶路60號
網址：www.jatendex.com 電話：0512-5527 0879

型號

190DA

項目	符號	單位	數值	項目	符號	單位	數值	項目	單位	數值
出力軸容許徑向負荷	C1	kgf	1838	入力軸最大彎曲力矩	C4	kgf	510	定位分割精度	sec.	≤20
出力軸容許軸向負荷	C2	kgf	918	入力軸最大扭矩	C5	kgf-m	61	重量	kg	180
入力軸容許徑向負荷	C3	kgf	510	入力軸的CD^2(注1)	C6	kgf-m²	0.105			

注1：入力軸的CD^2是在停留範圍內的數值

注2：C1至C5數值是達到安全係數=2時的數值

一般尺寸公差

50以下	±0.05
51-100	±0.07
101-200	±0.10
201-500	±0.20
501-1000	±0.25